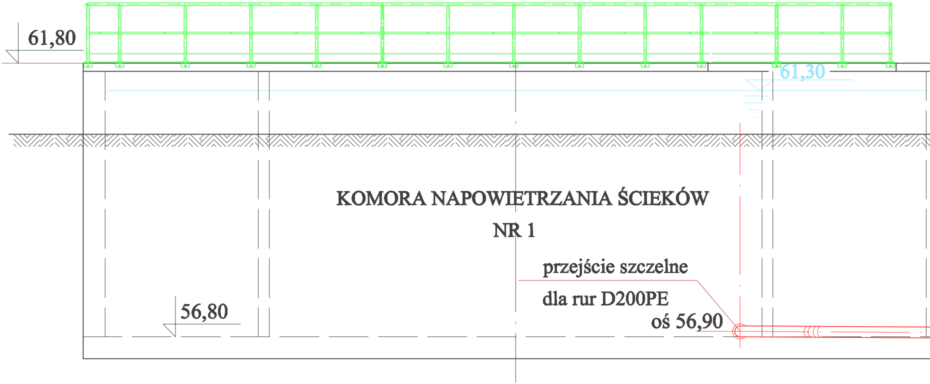
61,80
61,30
KOMORA NAPOWIETRZANIA ŚCIEKÓW
NR 1
przejście szczelne
dla rur D200PE
oś 56,90
56,80

poziom dna rury	56,80
długość	

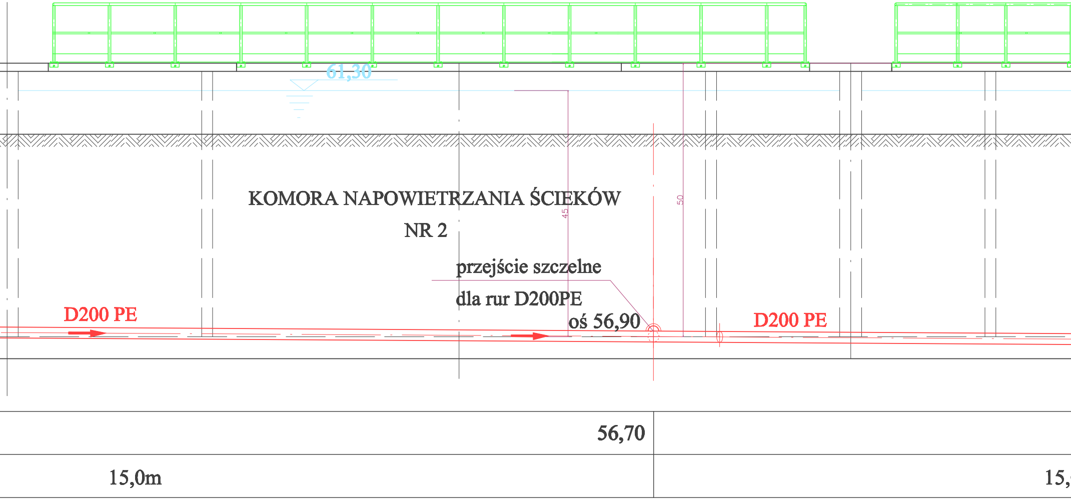
61,30
KOMORA NAPOWIETRZANIA ŚCIEKÓW
NR 2
45
50
przejście szczelne
dla rur D200PE
D200 PE
oś 56,90
D200 PE
56,70
15,0m
15,

ROZWIĄZANIE GOSPODARKI WODNO-ŚCIEKOWEJ NA

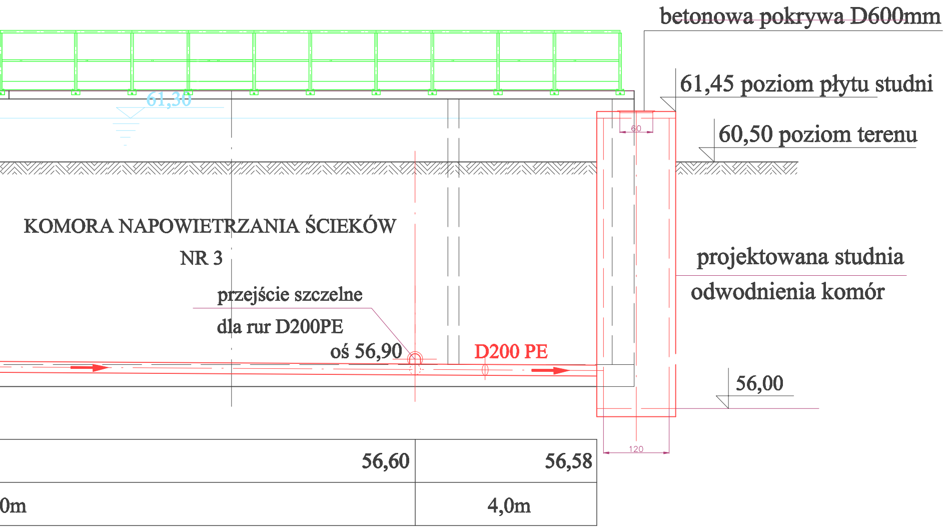
betonowa pokrywa D600mm
61,45 poziom płytu studni
60,50 poziom terenu
61,30
60
KOMORA NAPOWIETRZANIA ŚCIEKÓW
NR 3
projektowana studnia
odwodnienia komór
przejście szczelne
dla rur D200PE
oś 56,90
D200 PE
56,00
120
56,60
56,58
0m
4,0m

OBSZARZE AGLOMERACJI SŁAWA:ROZBUDOWA OCZYSZCZALNI ŚCIEKÓW W SŁAWIE"

KOMORY NITRYFIKACJI-INSTALACJA ODWODNIENIOWA

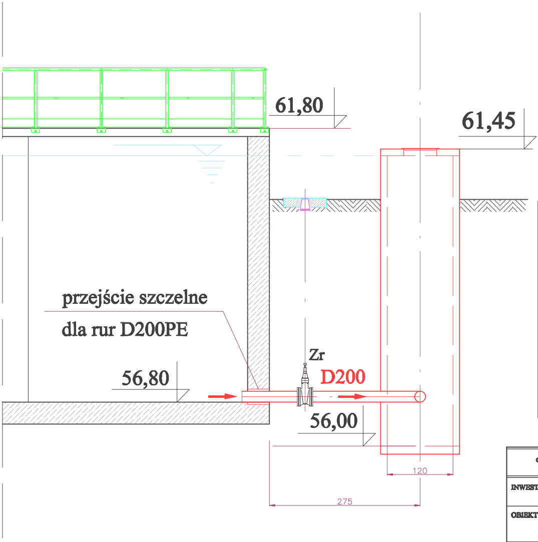
61,80
61,45
przejście szczelne
dla rur D200PE
Zr
D200
56,80
56,00
120
275

ZESTAWIENIE WYPOSAZENIA RUROCIĄGU

L.P	NAZWA ELEMENTU-SYMBOL	JEDN.	ILOŚĆ	MATERIAŁ
1	Trójnik równoprzelotowy D200/d200, PN10, 45 °	szt.	2	PE
2	Zasuwa klinowa kołnierzowa Dn200 z miękkim uszczelnieniem klina PN10 (zabudowa w ziemi)	szt.	3	GG25 EPOXY
3	Tuleja kołnierzowa+kołnierz+ uszczelka gumowa D110, PN10	kpl.	6	PE+stal
4	Obudowa zakończona kwadratem pod klucz, L= ok. 3000mm	szt.	3	stal
5	Skrzynka uliczna	szt.	3	żeliwo
6	Płyta betonowa 50x50cm , gr 15cm	szt.	3	beton

◦ PROJFIT ZAKŁAD PROJEKTOWO - USŁUGOWY
65- 454 Zielona Góra, ul Sikorskiego 4

INWESTOR: Zakład Wodociągów i Kanalizacji Sława Sp.zo.o.
67-410 Sława, ul. Długa 1

OBIEKT : "ROZWIĄZANIE GOSPODARKI WODNO-ŚCIEKOWEJ NA OBSZARZE AGLOMERACJI SŁAWA
:ROZBUDOWA OCZYSZCZALNI ŚCIEKÓW W SŁAWIE"

ADRES OBIEKTU: Sława, ul. Długa 1, 67-410 Sława

NAZWA RYSUNKU: Komory nitryfikacji- instalacja odwodnieniowa

	IMIĘ NAZWISKO	DATA	NR UPRAWNIEŃ	CZĘŚĆ	PODPIS	P.W
Projektant	inż. Janusz Urbanowicz	09.2015	298/85/UW	Instalacyjno-Inżynieryjna		SKALA 1:50
						Nr rys. TW-10.1