BALUSTRADY KLATEK SCHODOWYCH

rzut na poziomie II piętra

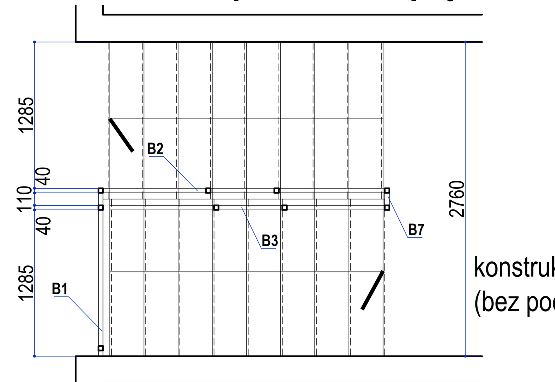

konstrukcja balustrady (bez pochwytów)

K1 K2 1:50

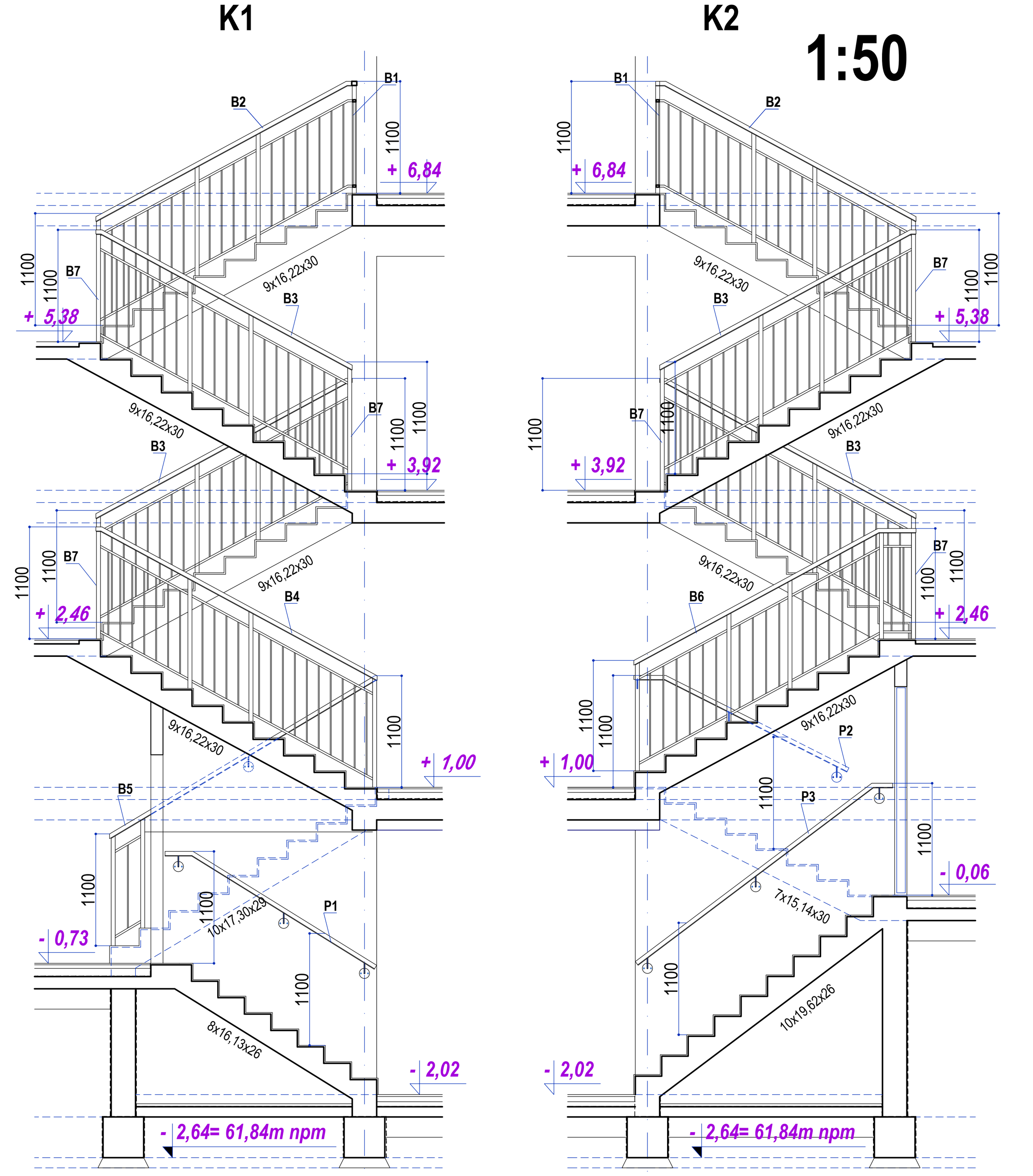

B1

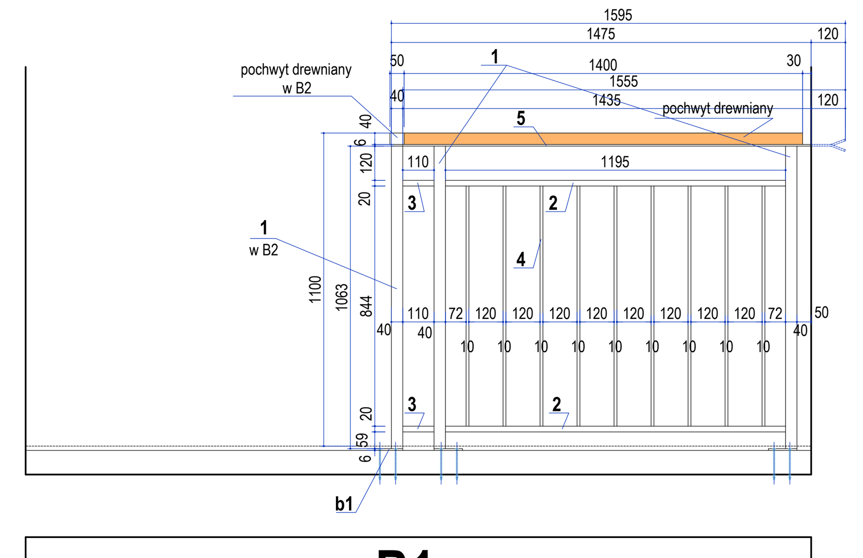

MOCOWANIE POCHYTÓW 1:5

PODSTAWA SŁUPKÓW

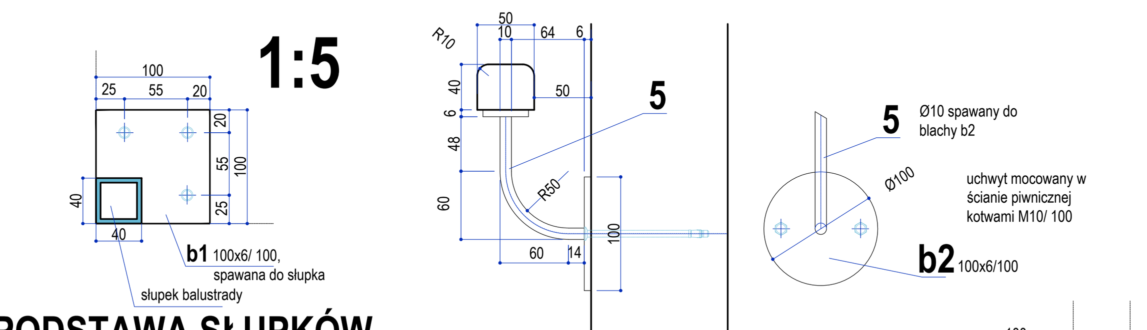

1:20

B2 9x16,22x30

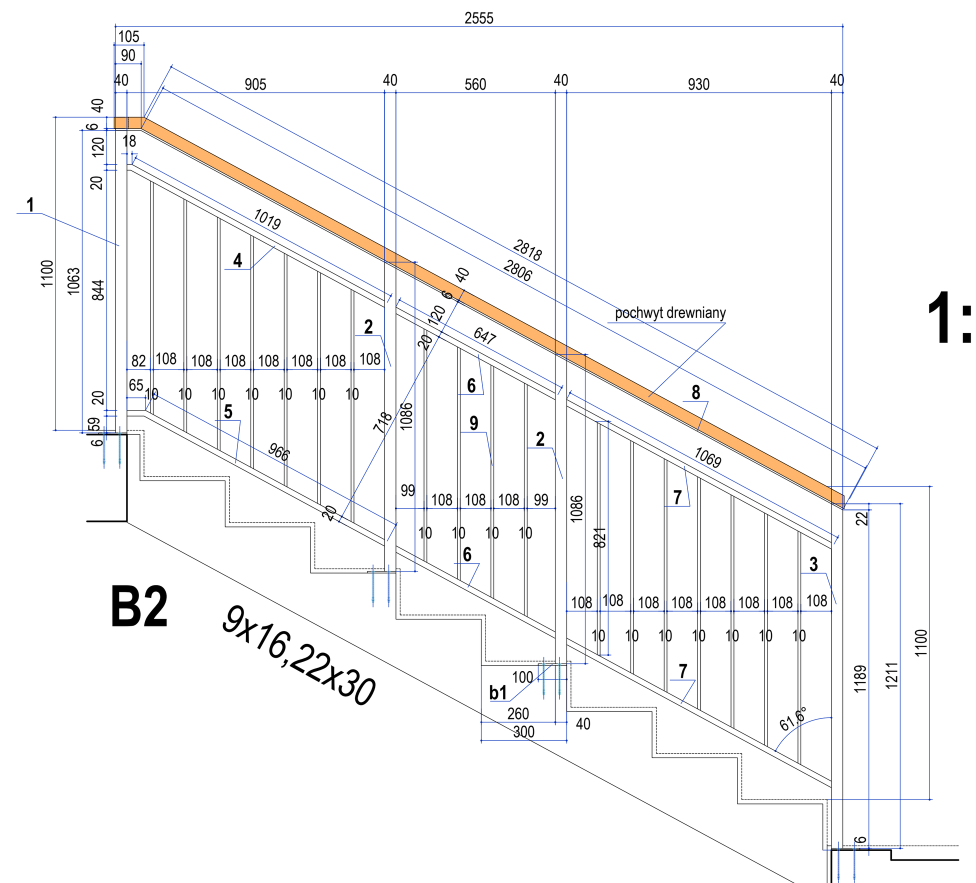

B3 9x16,22x30

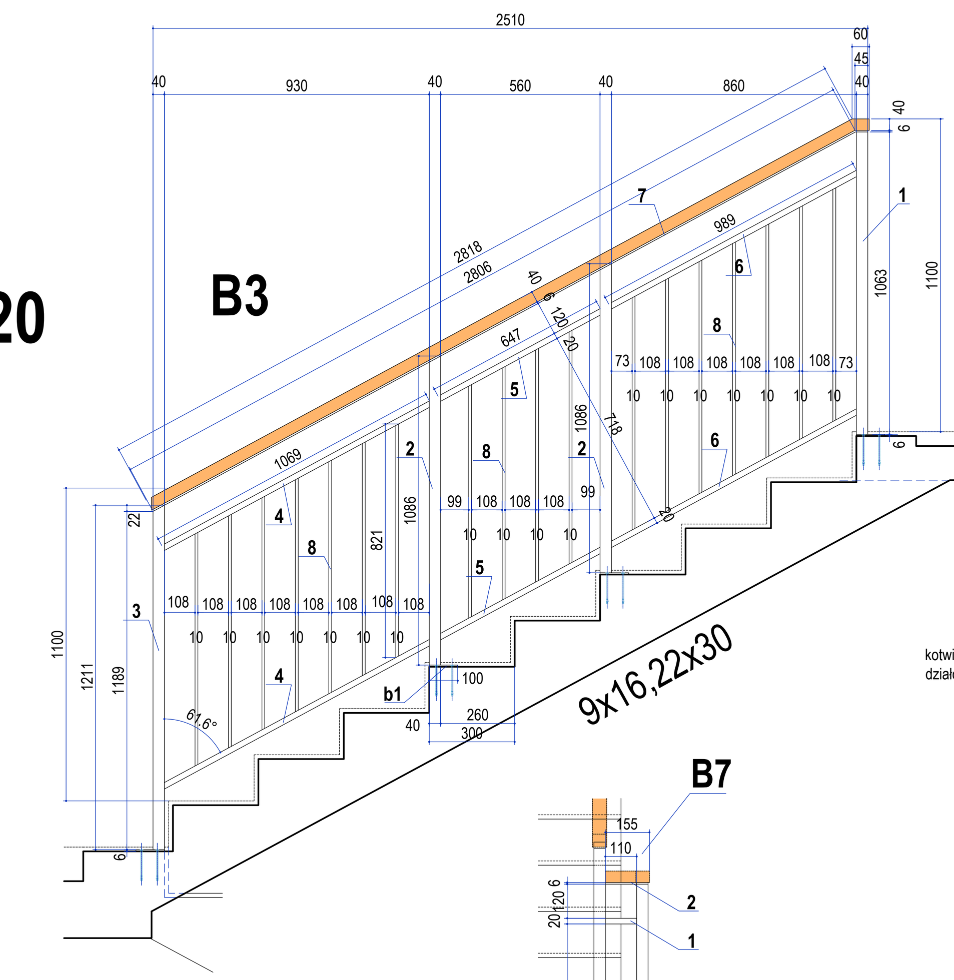

B7

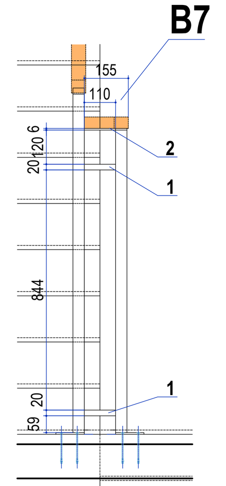

POCHWYTY

P1 P2 P3

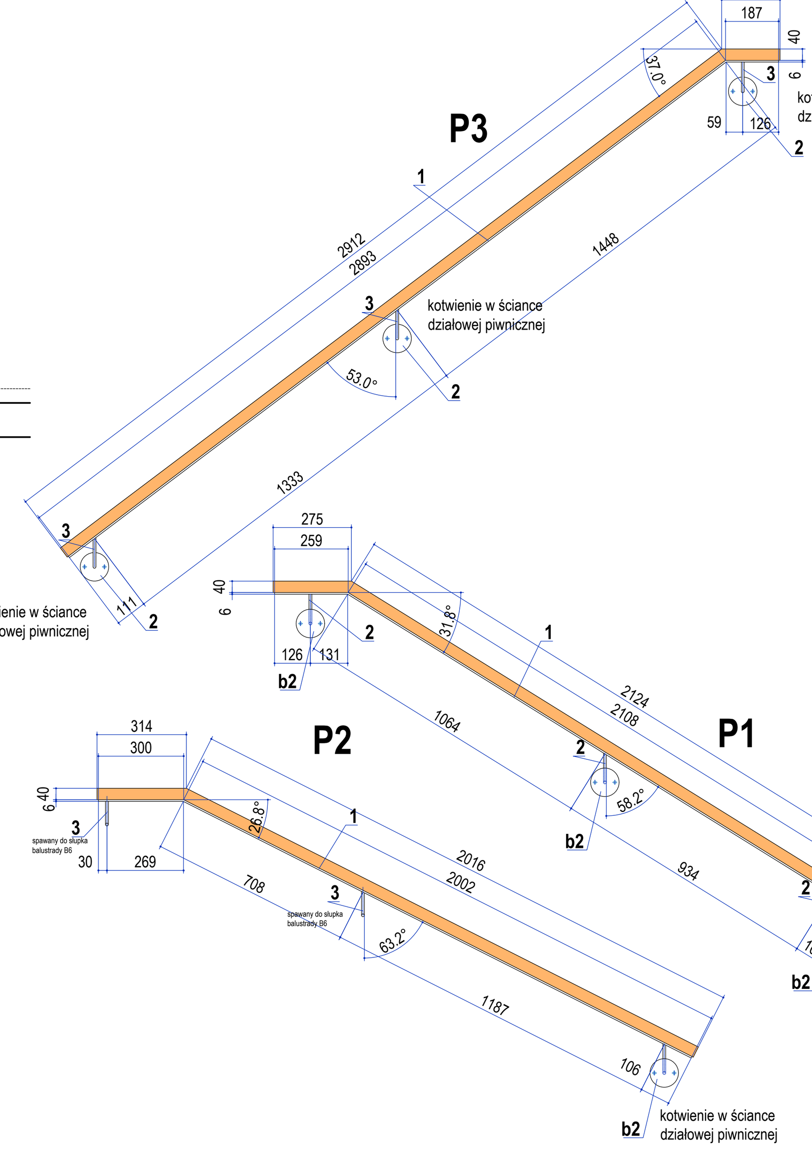

1:5 B5 B4 MOCOWANIE POCHYTÓW

B4

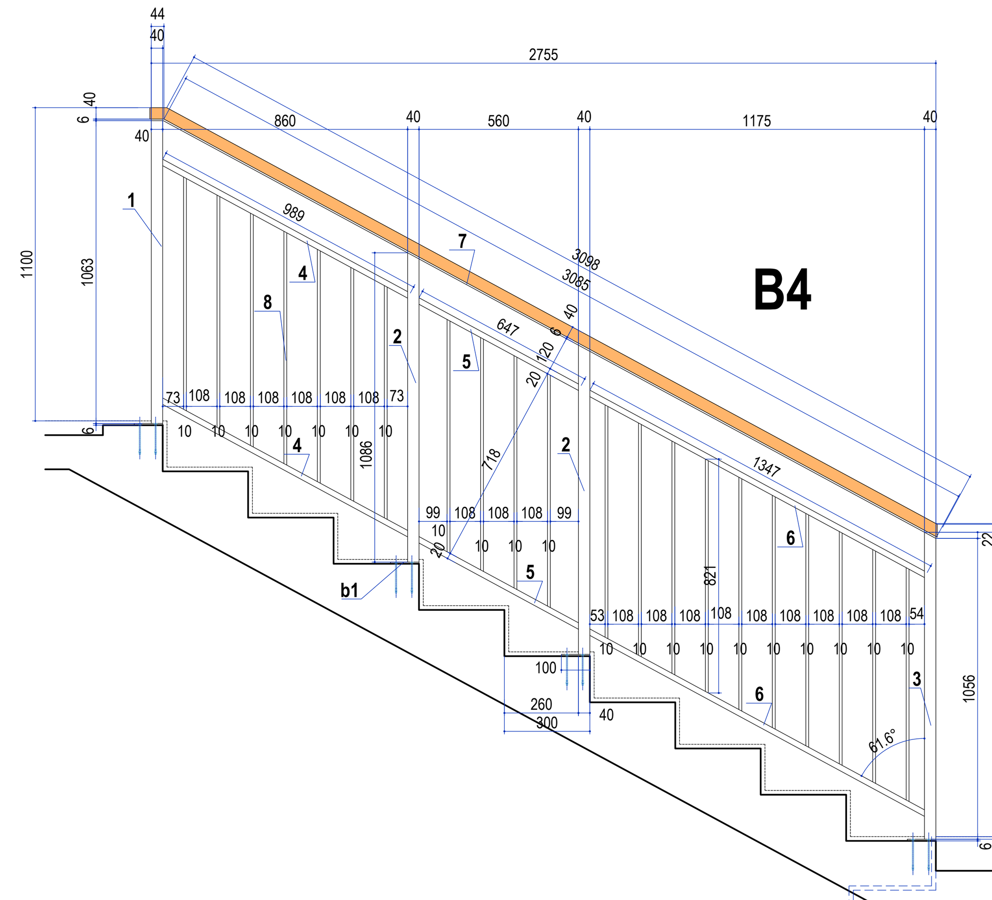

B5

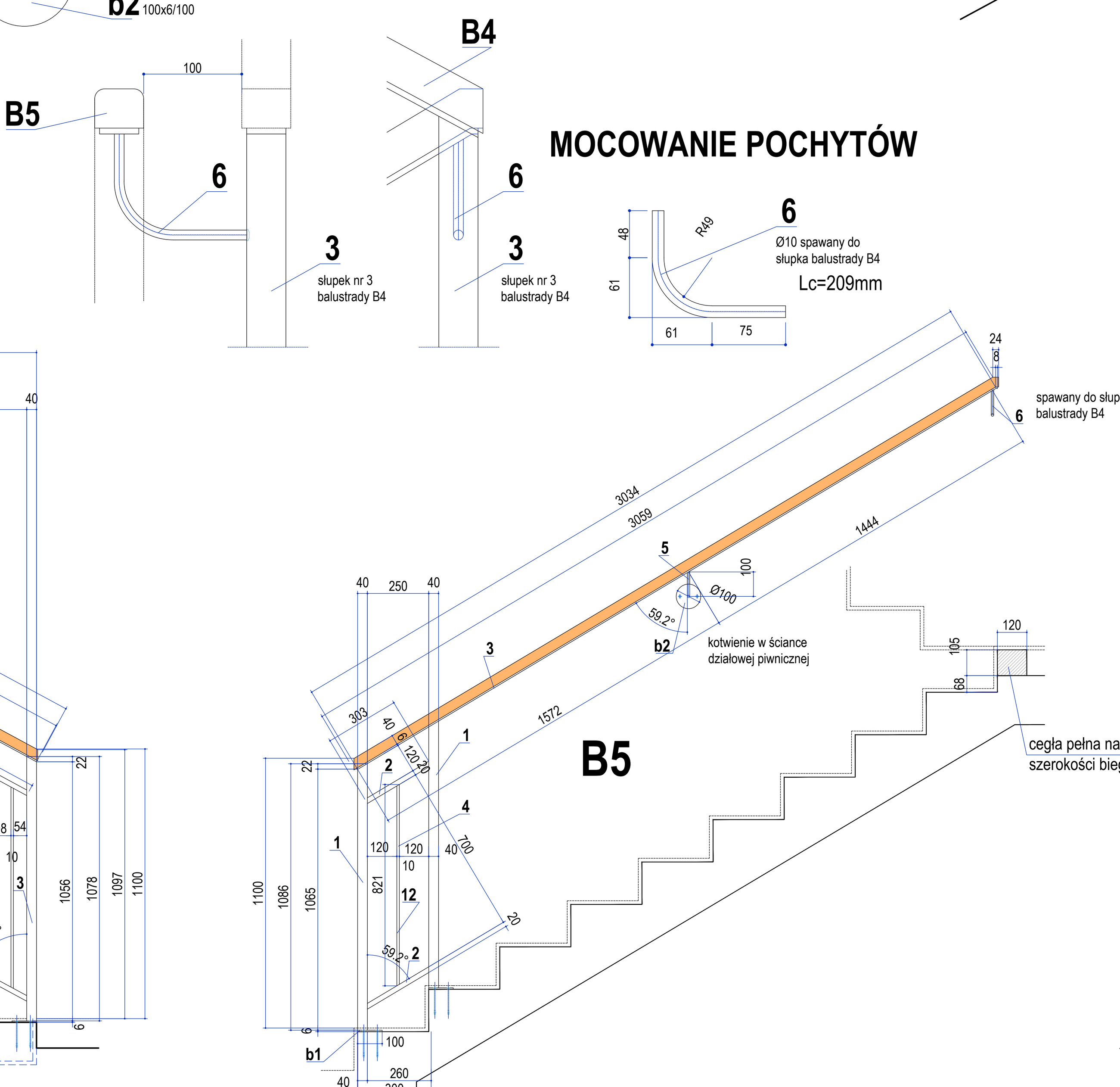

1:20 B6 9x16,22x30

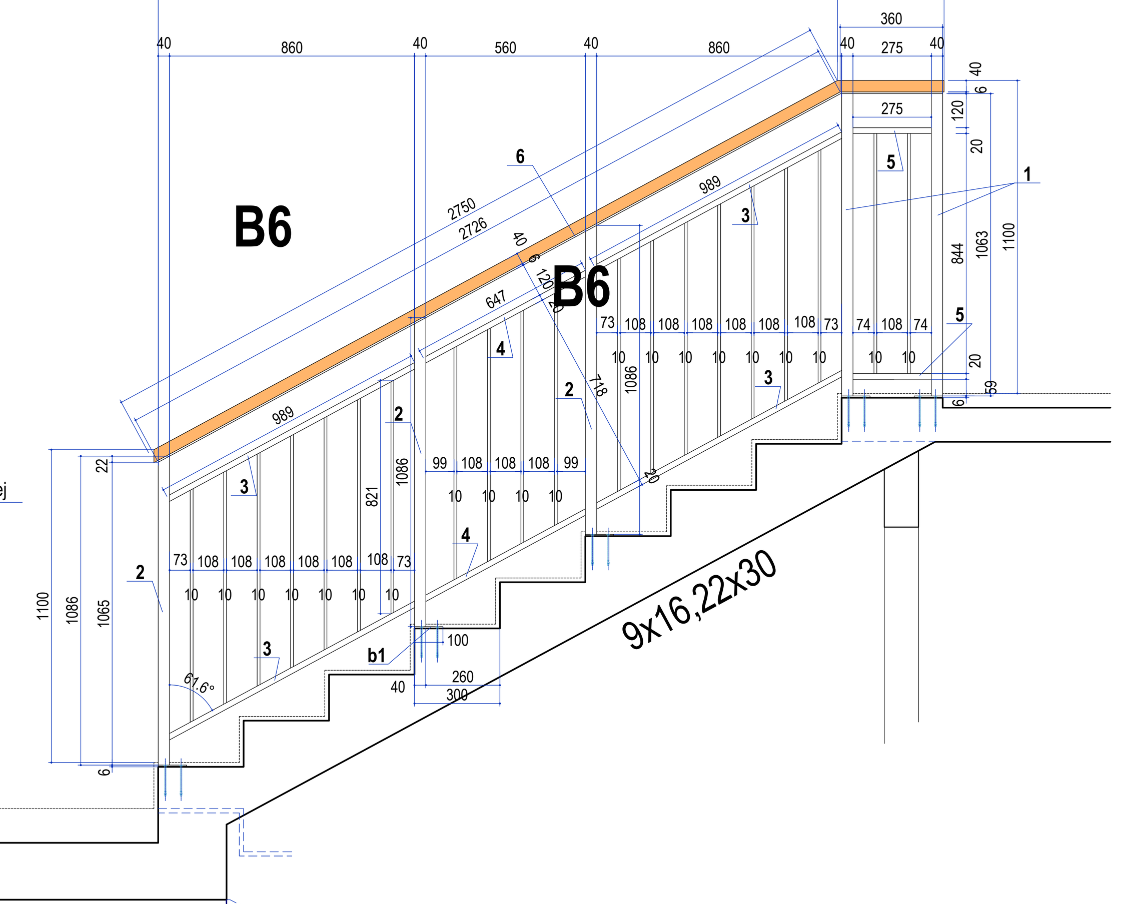

pochwyty balustrad - drewno liściaste, 50x40mm; górne krawędzie wyoblone (r=8-10mm); dolne krawędzie fazowana (2-3mm) mocować do płaskowników śrubami z łbem płaskim M6/45mm co ok. 30-50cm, z wpuszczeniem w drewno, otwór zaślepić szpachlówką do drewna przed pomalowaniem; malować 2-3 krotnie lakierem bezbarwnym wodorozcieńczalnym

łączna ilość drewna:

klatka K1: długość łączna - 19,167m; V=0,0383m³
klatka K2: długość łączna - 19,116m; V=0,0344m³
łącznie: V=0,0727m³

- 1 - profil zamknięty 40x40x3 Qj= 3,33kg
- 2 - profil zamknięty 30x20x2 Qj=1,444kg
- 3 - profil zamknięty 30x20x2 Qj=1,444kg
- 4 - profil zamknięty 20x10x2 Qj=0,816kg
- 5 - płaskownik 40x6 Qj=1,88kg
- b1 - blacha stalowa 100x6/100 Qj=4,710kg

profile stalowe ocynkowane ogniowo; malowane farbą podkładową na ocynk 3202 Galvinoleum, następnie farbą do metalu CombiColor grafitową;

ZESTAWIENIE STALI BALUSTRAD

ZESTAWIENIE STALI BALUSTRAD KLATEK SCHODOWYCH

PROFIL, NR	PRZEKRÓJ mm	SZTUK	DŁUGOŚĆ JEDN. m	DŁUGOŚĆ ŁĄCZNA m	CIĘŻAR JEDN. kg/1m	CIĘŻAR ŁĄCZNY kg
klatka K1						
balustrada B1						
1 - słupek - profil zamknięty kwadratowy	40x40x3	2	1,063	2,126	3,33	7,08
2 - profil zamknięty prostokątny	30x20x2	2	1,195	2,390	1,444	3,45
3 - profil zamknięty prostokątny	30x20x2	2	0,110	0,220	1,444	0,32
4 - profil zamknięty prostokątny	20x10x2	9	0,844	7,596	0,816	6,20
5 - płaskownik stalowy	40x6	1	1,555	1,555	1,88	2,92
b1 - płaskownik stalowy	100x6	2	0,100	0,200	4,71	0,94
					RAZEM	20,91
śruba M10/120 (3 szt./1 połączenie)					sztuk	6
ilość balustrad B1						1
					OGÓŁEM	20,91
śruba M10/120					sztuk	6
balustrada B2						
1 - słupek - profil zamknięty kwadratowy	40x40x3	1	1,063	1,063	3,33	3,54
2 - słupek - profil zamknięty kwadratowy	40x40x3	2	1,086	2,172	3,33	7,23
3 - słupek - profil zamknięty kwadratowy	40x40x3	1	1,211	1,211	3,33	4,03
4 - profil zamknięty prostokątny	30x20x2	1	1,037	1,037	1,444	1,50
5 - profil zamknięty prostokątny	30x20x2	1	1,031	1,031	1,444	1,49
6 - profil zamknięty prostokątny	30x20x2	2	0,647	1,294	1,444	1,87
7 - profil zamknięty prostokątny	30x20x2	2	1,069	2,138	1,444	3,09
8 - płaskownik stalowy	40x6	1	2,896	2,896	1,88	5,44
9 - profil zamknięty prostokątny	20x10x2	18	0,821	14,778	0,816	12,06
b1 - płaskownik stalowy	100x6	4	0,100	0,400	4,71	1,88
					RAZEM	42,13
śruba M10/120 (3 szt./1 połączenie)					sztuk	12
ilość balustrad B2						1
					OGÓŁEM	42,13
śruba M10/120					sztuk	12

balustrada B3						
1 - słupek - profil zamknięty kwadratowy	40x40x3	1	1,063	1,063	3,33	3,54
2 - słupek - profil zamknięty kwadratowy	40x40x3	2	1,086	2,172	3,33	7,23
3 - słupek - profil zamknięty kwadratowy	40x40x3	1	1,211	1,211	3,33	4,03
4 - profil zamknięty prostokątny	30x20x2	2	1,069	2,138	1,444	3,09
5 - profil zamknięty prostokątny	30x20x2	2	0,647	1,294	1,444	1,87
6 - profil zamknięty prostokątny	30x20x2	2	0,989	1,978	1,444	2,86
7 - płaskownik stalowy	40x6	1	2,851	2,851	1,88	5,36
8 - profil zamknięty prostokątny	20x10x2	18	0,821	14,778	0,816	12,06
b1 - płaskownik stalowy	100x6	4	0,100	0,400	4,71	1,88
					RAZEM	41,92
śruba M10/120 (3 szt./1 połączenie)					sztuk	12
ilość balustrad B3						2
					OGÓŁEM	83,84
śruba M10/120					sztuk	24
balustrada B4						
1 - słupek - profil zamknięty kwadratowy	40x40x3	1	1,063	1,063	3,33	3,54
2 - słupek - profil zamknięty kwadratowy	40x40x3	2	1,086	2,172	3,33	7,23
3 - słupek - profil zamknięty kwadratowy	40x40x3	1	1,078	1,078	3,33	3,59
4 - profil zamknięty prostokątny	30x20x2	2	0,989	1,978	1,444	2,86
5 - profil zamknięty prostokątny	30x20x2	2	0,647	1,294	1,444	1,87
6 - profil zamknięty prostokątny	30x20x2	2	1,347	2,694	1,444	3,89
7 - płaskownik stalowy	40x6	1	3,129	3,129	1,88	5,88
8 - profil zamknięty prostokątny	20x10x2	21	0,821	17,241	0,816	14,07
b1 - płaskownik stalowy	100x6	4	0,100	0,400	4,71	1,88
					RAZEM	44,81
śruba M10/120 (3 szt./1 połączenie)					sztuk	12
ilość balustrad B4						1
					OGÓŁEM	44,81
śruba M10/120					sztuk	12

balustrada B5						
1 - słupek - profil zamknięty kwadratowy	40x40x3	2	1,086	2,172	3,33	7,23
2 - profil zamknięty prostokątny	30x20x2	2	0,303	0,606	1,444	0,88
3 - płaskownik stalowy	40x6	1	3,067	3,067	1,88	5,77
4 - profil zamknięty prostokątny	20x10x2	1	0,821	0,821	0,816	0,67
5 - pręt stalowy	ø10	1	0,148	0,148	0,617	0,09
6 - pręt stalowy	ø12	1	0,209	0,209	0,888	0,19
b1, b2 - płaskownik stalowy	100x6	3	0,100	0,300	4,71	1,41
					RAZEM	16,23
śruba M10/120 (3 szt./1 połączenie)					sztuk	6
śruba M10/100 (2 szt./1 połączenie)					sztuk	2
ilość balustrad B5						1
					OGÓŁEM	16,23
śruba M10/120					sztuk	6
śruba M10/100					sztuk	2
pochwyt P1						
1 - płaskownik stalowy	40x6	1	2,367	2,367	1,88	4,45
2 - pręt stalowy	ø10	3	0,148	0,444	0,617	0,27
b2 - płaskownik stalowy	100x6	3	0,100	0,300	4,71	1,41
					RAZEM	6,14
śruba M10/100 (2 szt./1 połączenie)					sztuk	6
ilość pochwytów P1						1
					OGÓŁEM	6,14
śruba M10/100					sztuk	6
balustrada B7						
1 - profil zamknięty prostokątny	30x20x2	2	0,110	0,220	1,444	0,32
3 - płaskownik stalowy	40x6	1	0,110	0,110	1,88	0,21
					RAZEM	0,52
ilość balustrad B7						3
					OGÓŁEM	1,57
					OGÓŁEM	215,64

PROFIL, NR	PRZEKRÓJ mm	SZTUK	DŁUGOŚĆ JEDN. m	DŁUGOŚĆ ŁĄCZNA m	CIĘŻAR JEDN. kg/1m	CIĘŻAR ŁĄCZNY kg
klatka K2						
balustrada B1						
1 - słupek - profil zamknięty kwadratowy	40x40x3	2	1,063	2,126	3,33	7,08
2 - profil zamknięty prostokątny	30x20x2	2	1,195	2,390	1,444	3,45
3 - profil zamknięty prostokątny	30x20x2	2	0,110	0,220	1,444	0,32
4 - profil zamknięty prostokątny	20x10x2	9	0,844	7,596	0,816	6,20
5 - płaskownik stalowy	40x6	1	1,555	1,555	1,88	2,92
b1 - płaskownik stalowy	100x6	2	0,100	0,200	4,71	0,94
					RAZEM	20,91
śruba M10/120 (3 szt./1 połączenie)					sztuk	6
ilość balustrad B1						1
					OGÓŁEM	20,91
śruba M10/120					sztuk	6
balustrada B2						
1 - słupek - profil zamknięty kwadratowy	40x40x3	1	1,063	1,063	3,33	3,54
2 - słupek - profil zamknięty kwadratowy	40x40x3	2	1,086	2,172	3,33	7,23
3 - słupek - profil zamknięty kwadratowy	40x40x3	1	1,211	1,211	3,33	4,03
4 - profil zamknięty prostokątny	30x20x2	1	1,037	1,037	1,444	1,50
5 - profil zamknięty prostokątny	30x20x2	1	1,031	1,031	1,444	1,49
6 - profil zamknięty prostokątny	30x20x2	2	0,647	1,294	1,444	1,87
7 - profil zamknięty prostokątny	30x20x2	2	1,069	2,138	1,444	3,09
8 - płaskownik stalowy	40x6	1	2,896	2,896	1,88	5,44
9 - profil zamknięty prostokątny	20x10x2	18	0,821	14,778	0,816	12,06
b1 - płaskownik stalowy	100x6	4	0,100	0,400	4,71	1,88
					RAZEM	42,13
śruba M10/120 (3 szt./1 połączenie)					sztuk	12
ilość balustrad B2						1
					OGÓŁEM	42,13
śruba M10/120					sztuk	12
balustrada B3						
1 - słupek - profil zamknięty kwadratowy	40x40x3	1	1,063	1,063	3,33	3,54
2 - słupek - profil zamknięty kwadratowy	40x40x3	2	1,086	2,172	3,33	7,23
3 - słupek - profil zamknięty kwadratowy	40x40x3	1	1,211	1,211	3,33	4,03
4 - profil zamknięty prostokątny	30x20x2	2	1,069	2,138	1,444	3,09
5 - profil zamknięty prostokątny	30x20x2	2	0,647	1,294	1,444	1,87
6 - profil zamknięty prostokątny	30x20x2	2	0,989	1,978	1,444	2,86
7 - płaskownik stalowy	40x6	1	2,851	2,851	1,88	5,36
8 - profil zamknięty prostokątny	20x10x2	18	0,821	14,778	0,816	12,06
b1 - płaskownik stalowy	100x6	4	0,100	0,400	4,71	1,88
					RAZEM	41,92
śruba M10/120 (3 szt./1 połączenie)					sztuk	12
ilość balustrad B3						2
					OGÓŁEM	83,84
śruba M10/120					sztuk	24

balustrada B6						
1 - słupek - profil zamknięty kwadratowy	40x40x3	2	1,063	2,126	3,33	7,08
2 - słupek - profil zamknięty kwadratowy	40x40x3	3	1,086	3,258	3,33	10,85
3 - profil zamknięty prostokątny	30x20x2	4	0,989	3,956	1,444	5,71
4 - profil zamknięty prostokątny	30x20x2	2	0,647	1,294	1,444	1,87
5 - profil zamknięty prostokątny	30x20x2	2	0,275	0,550	1,444	0,79
6 - płaskownik stalowy	40x6	1	3,086	3,086	1,88	5,80
b1 - płaskownik stalowy	100x6	5	0,100	0,500	4,71	2,36
					RAZEM	34,46
śruba M10/120 (3 szt./1 połączenie)					sztuk	15
ilość balustrad B6						1
					OGÓŁEM	34,46
śruba M10/120					sztuk	15
pochwyt P2						
1 - płaskownik stalowy	40x6	1	2,302	2,302	1,88	4,33
2 - pręt stalowy	ø10	1	0,148	0,148	0,617	0,09
3 - pręt stalowy	ø10	2	0,209	0,418	0,617	0,26
b2 - płaskownik stalowy	100x6	1	0,100	0,100	4,71	0,47
					RAZEM	5,15
śruba M10/100 (2 szt./1 połączenie)					sztuk	2
ilość pochwytów P2						1
					OGÓŁEM	5,15
śruba M10/100					sztuk	2

pochwyt P3						
1 - płaskownik stalowy	40x6	1	3,080	3,080	1,88	5,79
2 - pręt stalowy	ø10	3	0,148	0,444	0,617	0,27
b2 - płaskownik stalowy	100x6	3	0,100	0,300	4,71	1,41
					RAZEM	7,48
śruba M10/100 (2 szt./1 połączenie)					sztuk	6
ilość pochwytów P3						1
					OGÓŁEM	7,48
śruba M10/100					sztuk	6
balustrada B7						
1 - profil zamknięty prostokątny	30x20x2	2	0,110	0,220	1,444	0,32
3 - płaskownik stalowy	40x6	1	0,110	0,110	1,88	0,21
					RAZEM	0,52
ilość balustrad B7						3
					OGÓŁEM	1,57
					OGÓŁEM	195,55

HORWAT ARCHITEKCI
50-369 Wrocław ul.M.S.Curie 65/2
biuro@horwat-architekci.pl tel. 601-28-70-40 607-63-71-64

OBIEKT	BUDYNEK MIESZKALNO-USŁUGOWY Z INFRASTRUKTURĄ TECHNICZNĄ 67-410 Sława, ul. Henryka Pobożnego - dz.nr 448	ETAP	PW
TEMAT PROJEKTU	BUDOWA BUDYNKU MIESZKALNO-USŁUGOWEGO	BRANŻA	architektura
TEMAT RYSUNKU	BALUSTRADY KLATEK SCHODOWYCH	SKALA / DATA	1:50 1:20 1:5 / 28-02-2018
Projektant	arch.Andrzej Horwat upr.bud.nr 28/88/Lw w specjalności architektonicznej	NR RYSUNKU	
Opracowanie	arch.Magdalena Horwat		22
Sprawdzający	arch.Anna Horwat upr.bud.nr 27/88/Lw w specjalności architektonicznej	STR. NR	